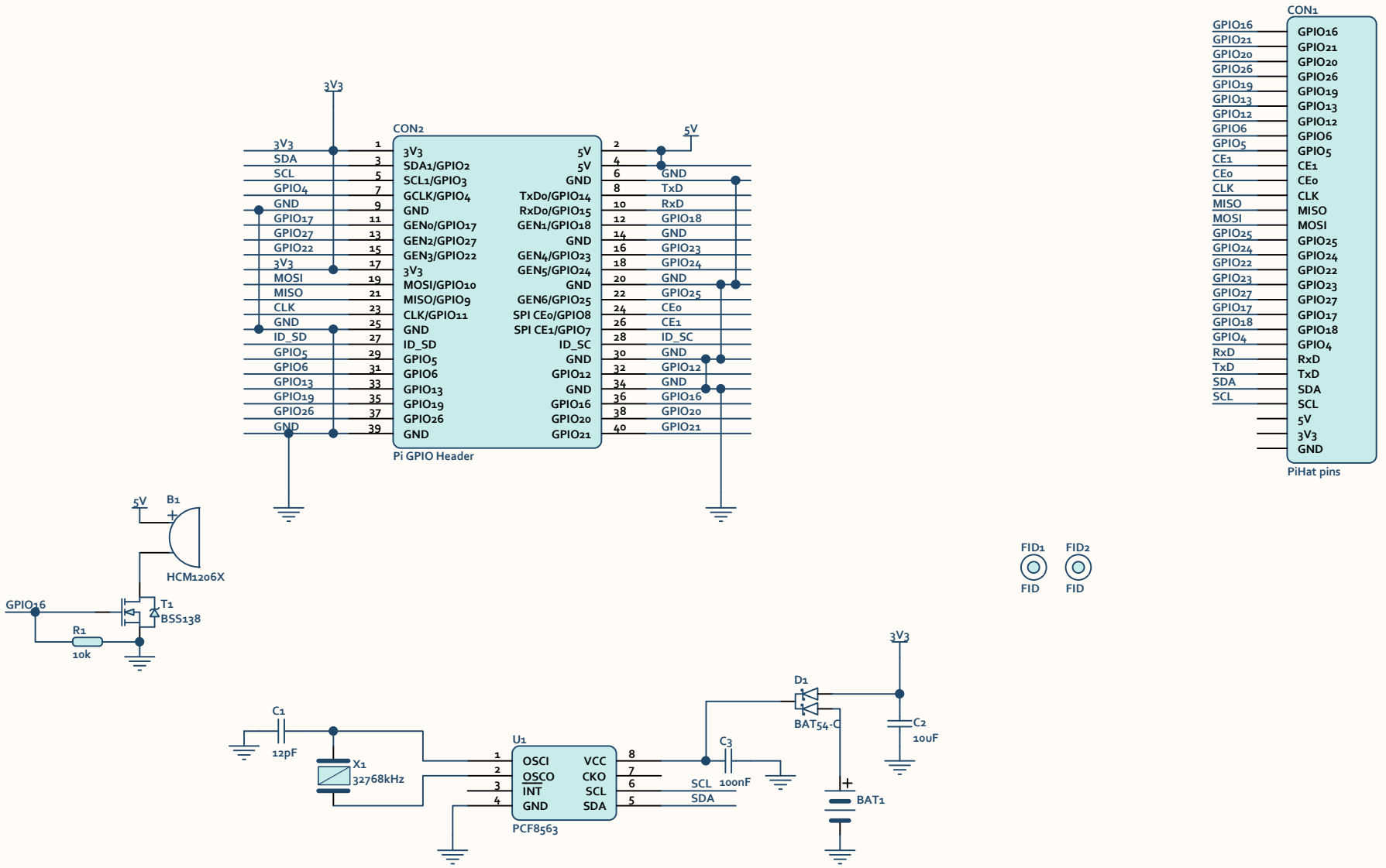

msx-elektronika.pl

PiClock PCF8563

MSX elektronika